## OBSERVATIONS ET NOTAS

DEPARTEMENT DE LA GIRONDE

# PONTS ET CHAUSSEES

## Nouveau Pont de Bordeaux

## PASSAGE SUPERIEUR DE MIREPORT

# APPUIS SUR PILES

| | | |
|---|---|---|
| Entreprise Pierre BOEUF & Cie<br>43 Rue de Douai<br>PARIS 9e | N° DU DESSIN<br>105-05 | MODIFICATIONS |

Ingénieur : Mc | Dessinateur : JT | Echelle : 10 cm p.m. | Date : 28-5-61

## PL

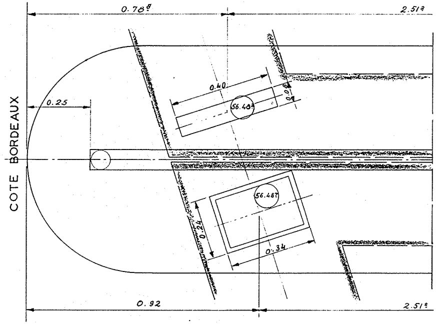

$0.78^{8}$
$2.51^{2}$
0.40
0.08
0.25
56.48?
COTE BORDEAUX
56.487
0.24
0.34
0.92
$2.51^{2}$

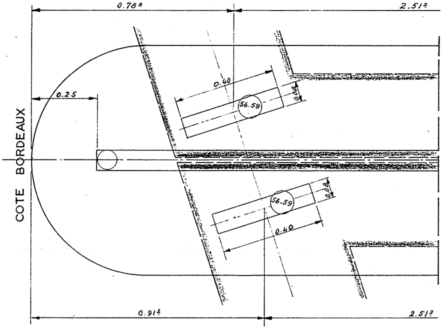

$0.78^{8}$
$2.51^{2}$
0.40
0.08
0.25
56.59
COTE BORDEAUX
56.59
0.08
0.40
$0.91^{2}$
$2.51^{2}$

# AN DES APPUIS DE LA PILE LATERALE COTE CARRIETTE

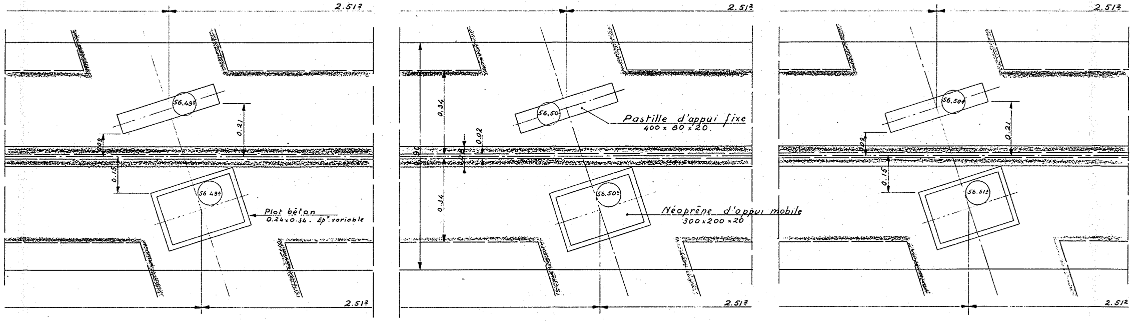
2.51²
56.49²
0.21
0.09
0.15
56.49²
Plot béton
0.24×0.34. Epʳ variable
56.50
Pastille d'appui fixe
400 x 80 x 20
0.34
0.90
0.02
0.08
0.34
56.50²
Néoprène d'appui mobile
300×200×20
56.50²
0.21
0.09
0.15
56.51²

# PLAN DES APPUIS DE LA PILE CENTRALE

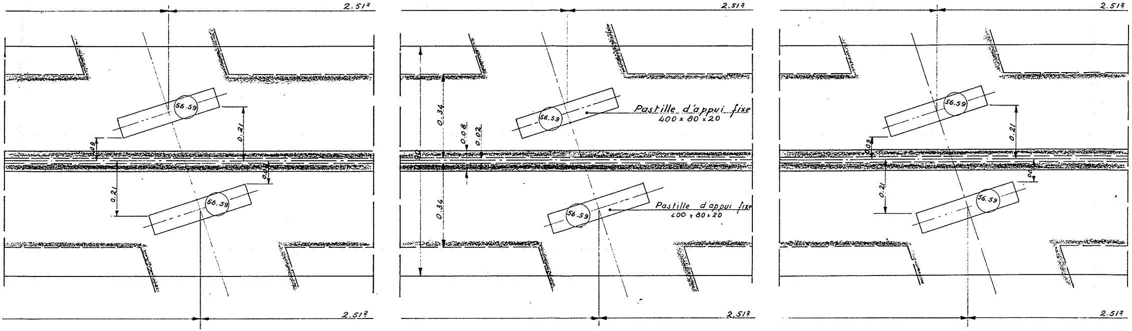
2.51²
56.59
0.21
0.09
0.04
0.21
56.59
0.34
0.08
0.02
0.90
0.34
56.59
Pastille d'appui fixe
400 x 80 x 20
56.59
Pastille d'appui fixe
400 x 80 x 20
56.59
0.21
0.09
0.04
0.21
56.59

# PL

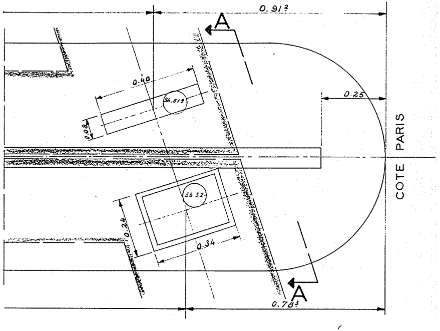
0.91²
A
0.40
56.51³
0.08
0.25
COTE PARIS
56.52
0.24
0.34
A
0.78³

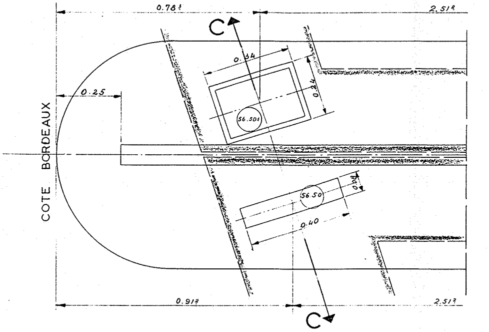
0.78³
2.51²
C
0.34
0.24
0.25
COTE BORDEAUX
56.50³
56.50
0.08
0.40
0.91²
2.51²
C

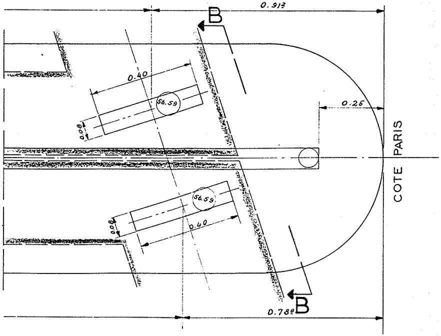
0.91²
B
0.40
56.59
0.25
0.08
COTE PARIS
56.59
0.08
0.40
0.78²
B

## COUPE AA

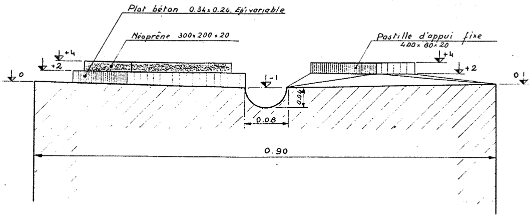
Plot béton 0.34x0.24. Ep: variable
Néoprène 300x200x20
Pastille d'appui fixe
400x80x20
+4
+2
0
-1
+4
+2
0
0.04
0.08
0.90

# LAN DES APPUIS DE LA PILE LATERALE COTE LORMONT

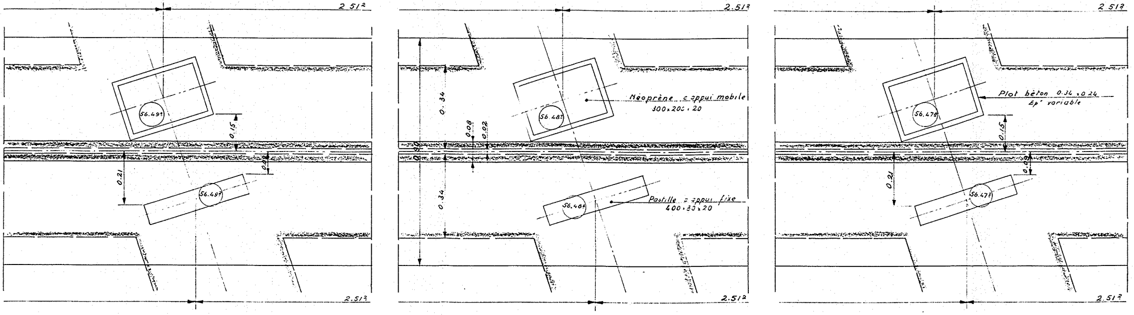
$2.51^{2}$
$56.49^{5}$
0.15
0.21
0.09
$56.49^{5}$
$2.51^{2}$
$2.51^{2}$
0.34
0.08
0.02
0.90
$56.48^{5}$
Néoprène c appui mobile
300x200x20
0.34
$56.48^{4}$
Pastille c appui fixe
400x80x20
$2.51^{2}$
$2.51^{2}$
$56.47^{8}$
Plot bèton 0.34 x 0.24
Ep' variable
0.15
0.21
0.09
$56.47^{3}$
$2.51^{2}$

## COUPE BB

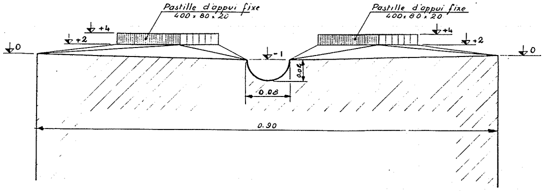
Pastille d'appui fixe
400 x 80 x 20
Pastille d'appui fixe
400 x 80 x 20
+4
+2
0
-1
+4
+2
0
0.04
0.08
0.90

## COUPE CC

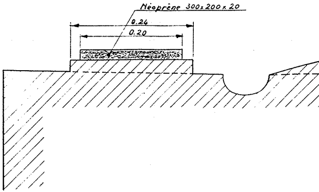
Néoprène 300x200x20
0.24
0.20

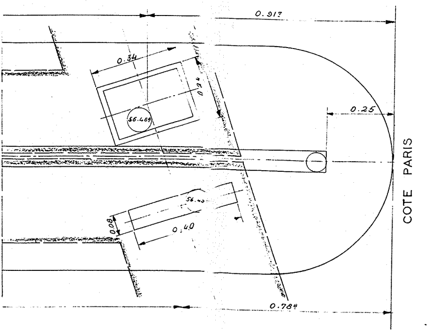
0.917
0.34
0.24
56.469
0.25
56.45
0.08
0.40
0.788
COTE PARIS

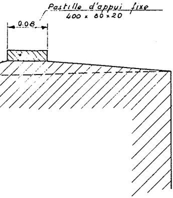
Pastille d'appui fixe
400 x 80 x 20
0.08